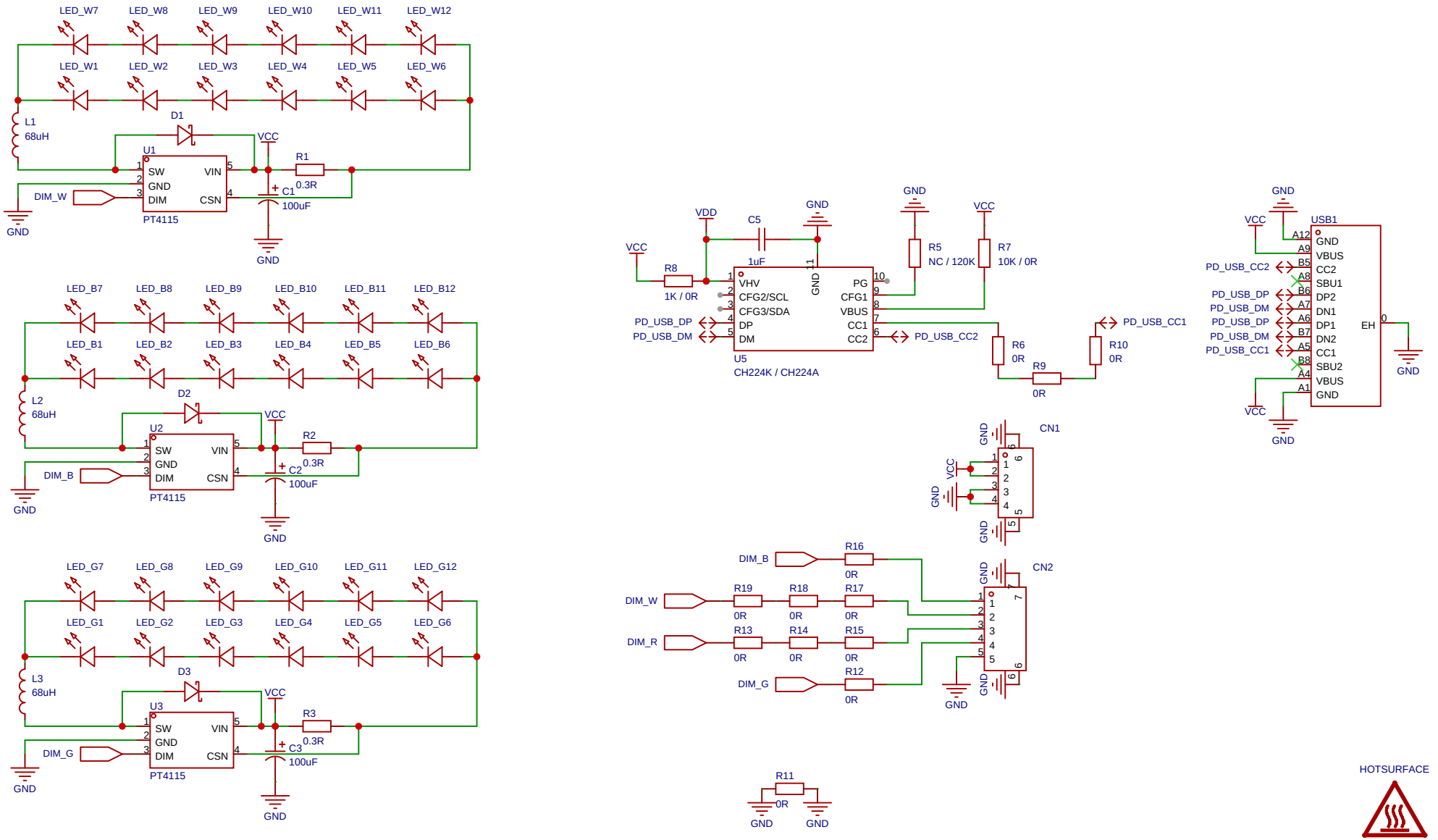

原理图	PRISM101 Backlight 4x6 RGBW	创建日期	2026-03-24
		更新日期	2026-03-24
板子	PRISM101 Backlight 4x6 RGBW	图页	P1
绘制			
审阅			
		版本	尺寸
		V1.0	A4

PRISM101 Scanner Backlight

页 1 共 1

嘉立创EDA